OLSEN

A	B	C		
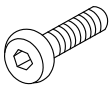		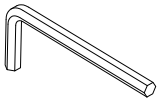		
M6x16 x4	ø6x16 x4	M5 x1		

1

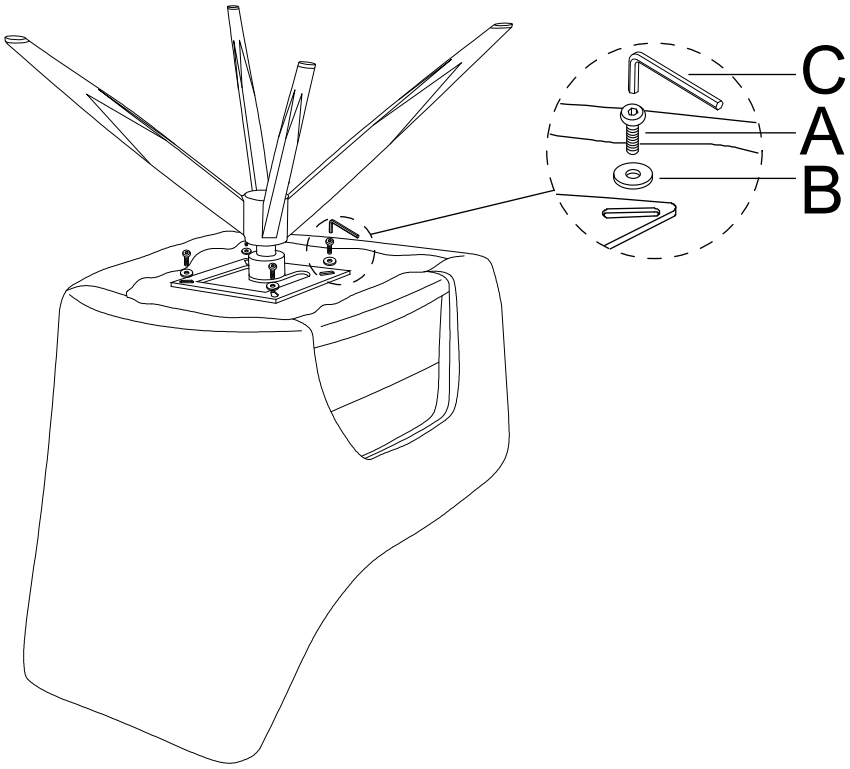

2