MARANELLO

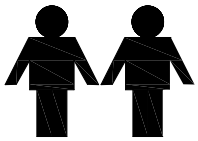

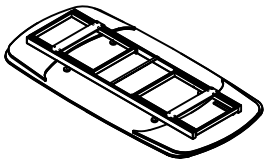

① ×1

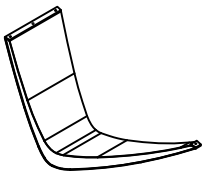

② ×2

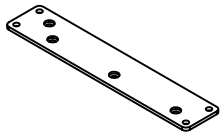

③ ×2

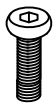

M8×20mm
④ ×8





M8×20mm
⑤ ×8

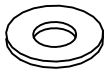

Ø20×Ø10×2mm
⑥ ×8

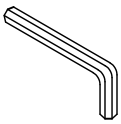

#5
⑦ ×1

1

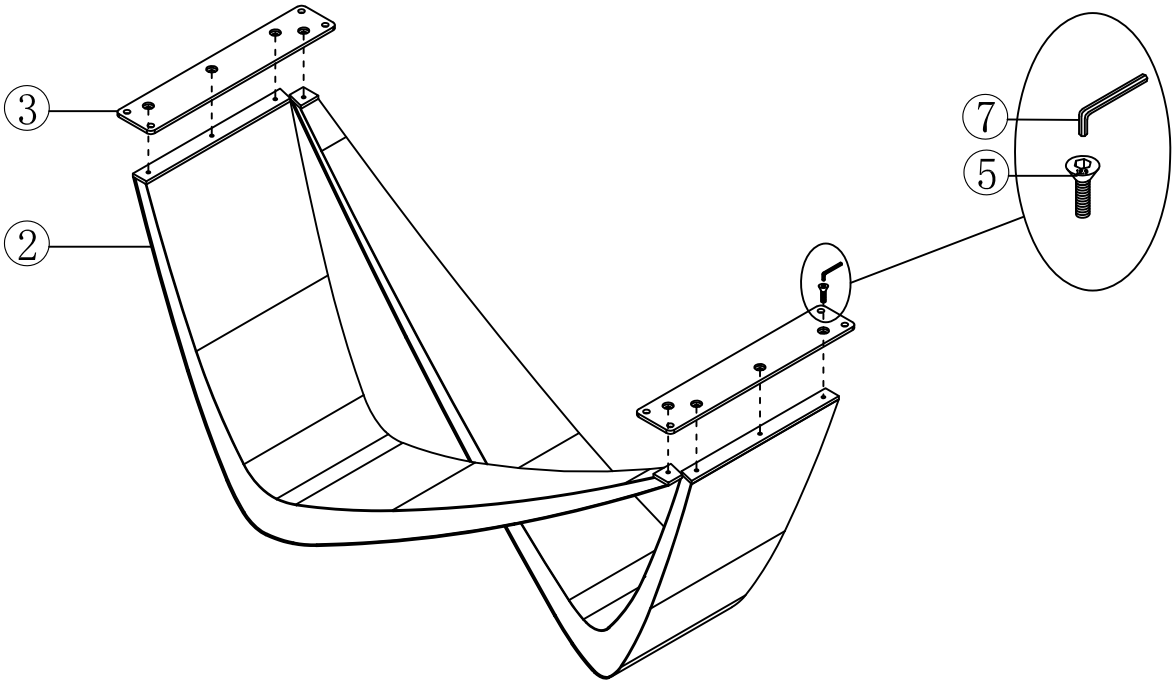

2

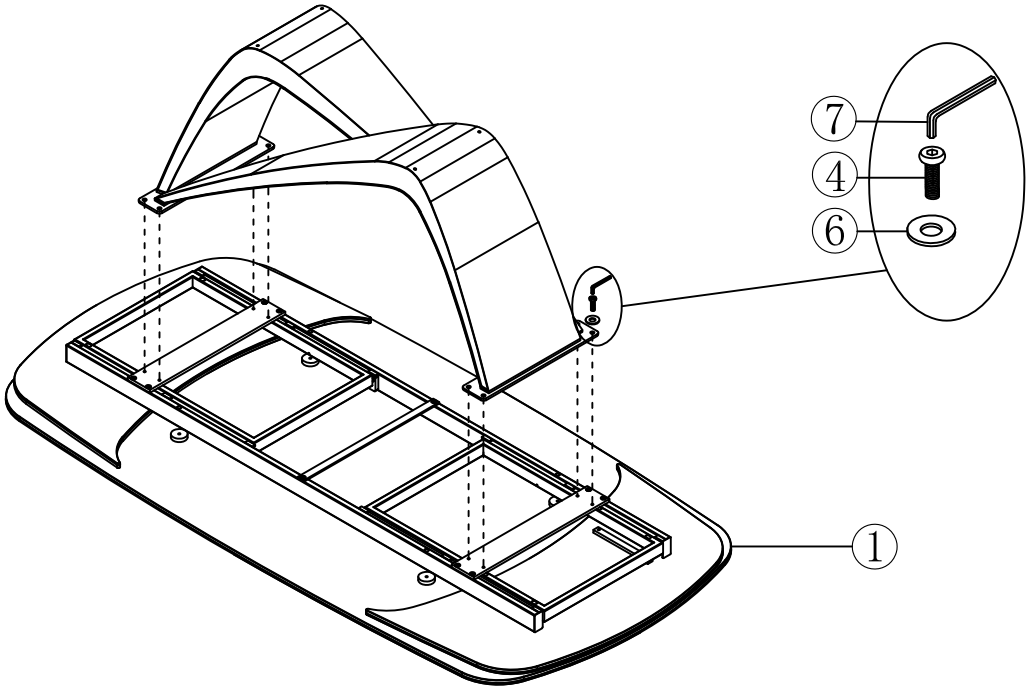

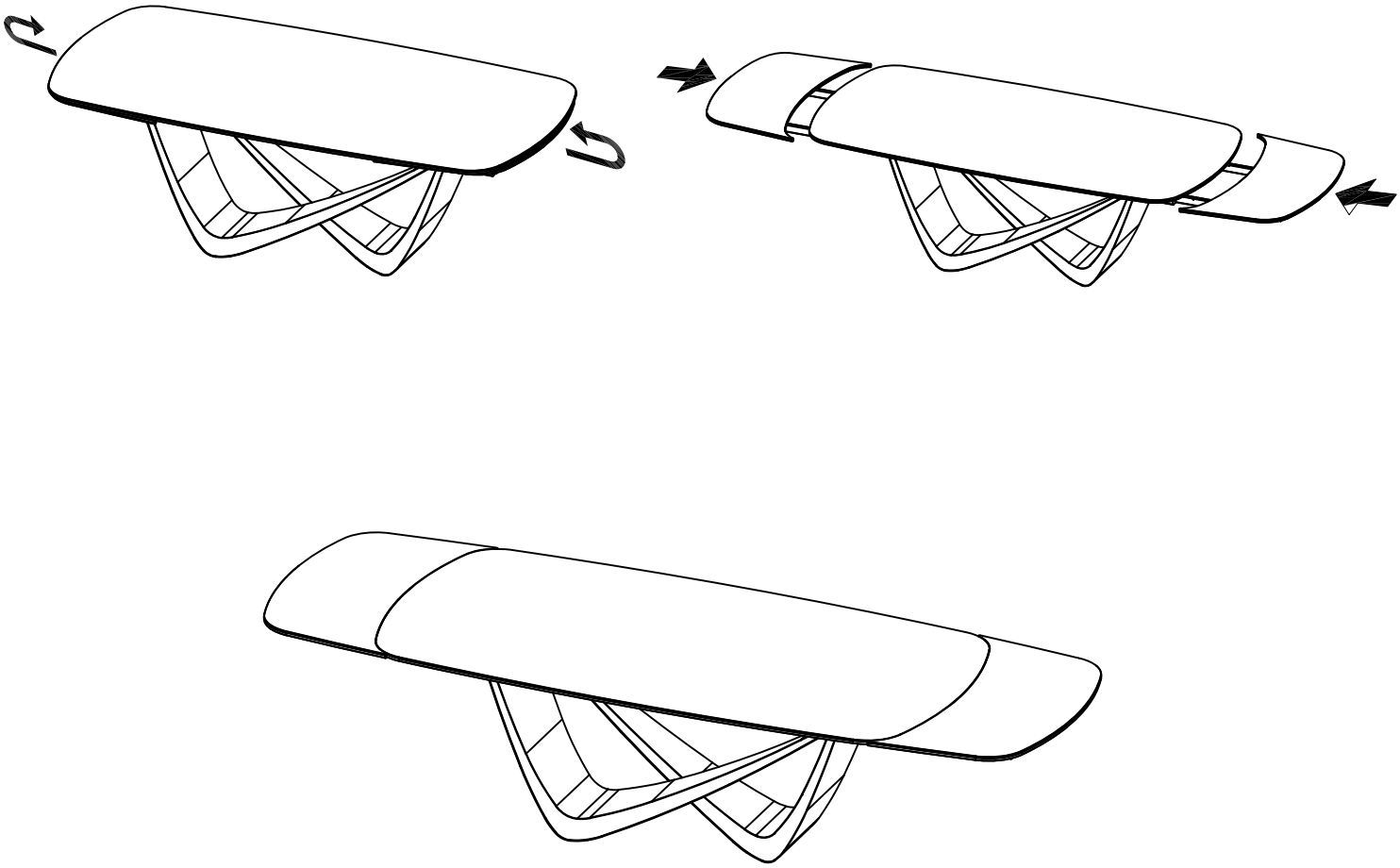

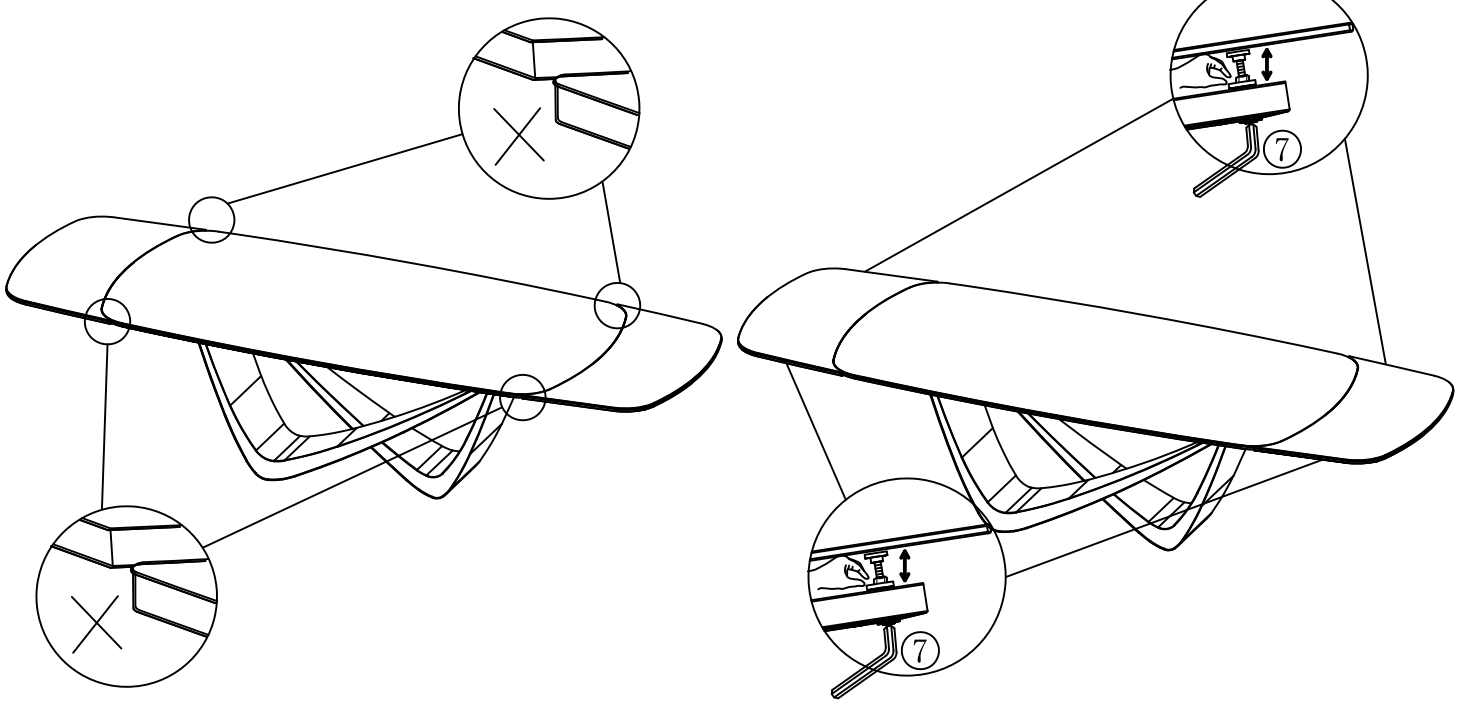
⑦
⑦